ВСЕПОГОДНАЯ КАМЕРА С ИК-ПОДСВЕТКОЙ

AVC-860

РУКОВОДСТВО ПО ЭКСПЛУАТАЦИИ

ХАРАКТЕРИСТИКИ

1. Большая дальность наблюдения в ночное время (до 70 м в помещении, до 60 м на улице)
2. Возможность задания уровня подсветки и применения фильтра в зависимости от фактической освещенности.
   - По умолчанию СИД Вкл : около 5 лк, СИД Выкл : около 10 лк
3. Технология split glass для предотвращения отражения ИК-света.
4. Применение ИК линз с переменным фокусом для предотвращения расфокусировки изображения при включенной ИК-подсветке.
5. Функция День/Ночь (ICR) для получения наилучшей картинки в зависимости от времени суток.
6. Изделие хорошо подходит для различных условий применения.
7. Изделие подходит для круглосуточного видеонаблюдения, благодаря применению многослойного фильтра, ИК-подсветки и матрицы CCD.
8. Степень защиты изделия (IP67) позволяет его использовать в условиях воздействия дождя, снега и других погодных условий.)
9. Солнцезащитный козырек способствует получению четкого изображения.
10. Изделие имеет алюминиевый корпус с антикоррозионным покрытием, устойчивым к появлению ржавчины и коррозии в течение длительного времени.
11. Наличие интерфейса RS-485. (Поддержка протоколов Pelco-D, Pelco-P)
12. Поддержка до 4-х приват-зон
13. DWDR (Широкий цифровой динамический диапазон)
14. Многофункциональность: маскирование яркого света, компенсация затемнения линзы, детектор удара и движения
15. Экранное меню с поддержкой нескольких языков
16. Возможность скрытой проводки кабелей питания и видео. (Кабели пропускаются внутри кронштейна)
17. Применение кронштейна с регулировкой в трех направлениях для удобства монтажа на потолке и стене.
18. Возможность подключения питания 24 В перем.тока и 12 В. пост.тока независимо от полярности. (Только для исполнения с двойным питанием)
19. Превосходное разрешение камеры (Цветное 600 ТВЛ)
20. Возможность настройки уровня ИК-подсветки в зависимости от условий. Возможность управления интенсивностью ИК-подсветки через интерфейс RS-485.
21. Наличие обогрева для работы при низких температурах. (ВКЛ : 23°C, ВЫКЛ : 28°C)
22. Наличие обдува для охлаждения при включенных СИД.

МЕРЫ ПРЕДОСТОРОЖНОСТИ

1. Перед применением изделия внимательно изучите данное руководство и сохраните его для последующих ссылок.
2. Не направляйте объектив камеры в глаза при включенных светодиодах подсветки.
3. Не устанавливайте камеру на непредназначенную для нее поверхность. Возможно падение камеры и причинение травм.
4. Не используйте посторонние источники питания. Это может привести к возгоранию или поражению электрическим током.
   Используйте адаптер переменного тока с выходным напряжением 12 В пост.тока, 2А. Для исполнения с двойным питанием возможно применение адаптера 24 В переменного тока (опция)
5. Не разбирайте и не модифицируйте камеру. Это может привести к возгоранию, поражению электрическим током или другому вреду.
6. Прекратите использование камеры при любом подозрении на неисправность, вызванную возникновением дыма или перегрева. Иначе возможно возгорание или поражение электрическим током.
7. Во избежание попадания воды не отрезайте и не повреждайте кабели. При повреждении кабеля вы лишаетесь гарантии.
8. Не подвергайте камеру воздействию опасных предметов.
9. Не оставляйте камеру на неустойчивой поверхности.
10. Не допускается скручивание или натяжение кабеля питания и видеокабеля.
11. Соблюдайте предписанные условия эксплуатации камеры как по температуре, так и по питанию.
12. Монтаж камеры должен производиться только квалифицированным персоналом сервисной службы.
13. Не разбирайте изделие самостоятельно. При возникновении неполадок пожалуйста обратитесь в сервисный центр или в магазин, где было приобретено данное изделие.

После завершения срока эксплуатации изделия, его утилизацию следует производить на местном предприятии по переработке отходов во избежание причинения вреда окружающей среде.

ДОПОЛНИТЕЛЬНЫЕ ПРИНАДЛЕЖНОСТИ

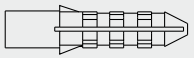

РАСПОРНЫЙ ДЮБЕЛЬ 8x35 4EA

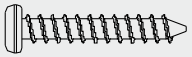

ШУРУП 6x35 TP1 PAN SUS 4EA

КЛЮЧ 5 мм ТИП L 1EA

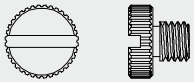

ВИНТ 1/4"-20UNC L=6, 1EA

ПОРЯДОК УСТАНОВКИ

<Потолочная установка>

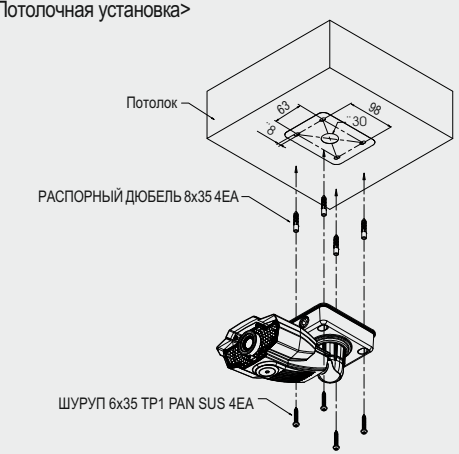

<Настенная установка>

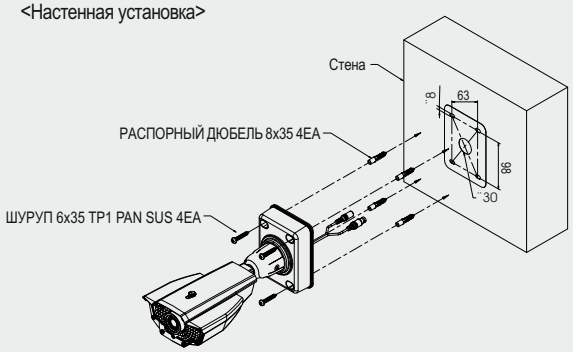

НАСТРОЙКА НАПРАВЛЕННОСТИ И ОТКРЫТИЕ/ЗАКРЫТИЕ КРЫШКИ

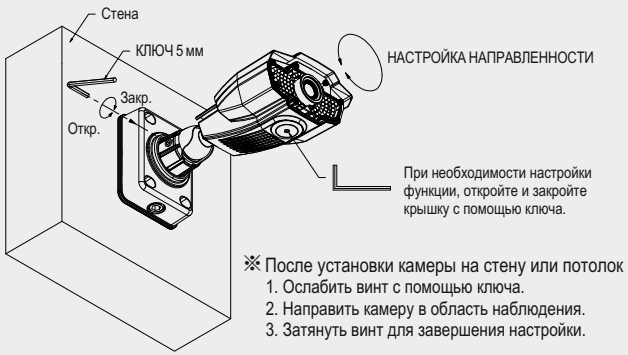

※ После установки камеры на стену или потолок
1. Ослабить винт с помощью ключа.
2. Направить камеру в область наблюдения.
3. Затянуть винт для завершения настройки.

ТЕХНИЧЕСКИЕ ХАРАКТЕРИСТИКИ

Модель	AVC-860
Тип матрицы	1/3" SONY SUPER HAD CCD II
Эффективное число пикс.	768(Г) X 494(В) ПИКСЕЛОВ (NTSC), 752(Г) X 582(В) ПИКСЕЛОВ (PAL)
Размер ячейки	6.35 мкм (Г) X 7.4 мкм (В) (NTSC), 6.5 мкм (Г) X 6 .25 мкм (В) (PAL)
Разрешение	600 ТВЛ
Система ТВ	NTSC / PAL
Синхронизация	Внутренняя
Тип развертки	2:1 чересстрочная
Выходной видеосигнал	Размах 1В (отриц.синхр) 75Ω ±10%
Гамма	γ= 0.45 (настраивается)
Чувствительность	0.01 лк (F/1.2), 0 лк (Дальность 70 м, подсветка ВКЛ)
Экранное меню	Да (поддержка нескольких языков)
Детектор движения	ON/OFF(64 блока)
Детектор удара	ON / OFF По выбору (3 ступени : LOW / MIDDLE / HIGH)
Баланс белого	ATW /AWC /MANUAL
Приват зона	ON/OFF По выбору(4 зоны)
Режим День/Ночь	ICR (AUTO, COLOR, B/W)
Протокол RS-485	PELCO-D&P
Соотношение сигнал/шум	48 дБ и более (АРУ ВЫКЛ)
Зеркальное отражение	ON / OFF
Компенс. встречной подсветки	BLC, DWDR, HLC, OFF
Защита от обратн. полярности	ДА
Интерфейс управления	Дополнительный видеоразъем для удобства установки
Регулировка усиления	Автоматическая (настраивается)
Скорость затвора	1/60 ~ 1/100,000 с (NTSC), 1/50 ~ 1/100,000 с(PAL)
Проверка области подсветки	Средний тест освещенности спереди
Блок питания	12 В пост.тока, 24 В перем.тока, двойное питание (опция)
Потребление тока	Макс. 1,3 А
Объектив	С переменным фокусным расстоянием, автодиафрагмой и режимом День/Ночь
СИД	ИК-СИД 70EA
Рабочий диапазон температур	-40℃ ~ 50℃
Диапазон температур хранения	-40℃ ~ 60℃
Размеры	61.5 (Ш) X 61.5 (В) X 102 (Г) мм
Масса изделия	1,7 кг (приблизительно)

НАСТРОЙКА КАМЕРЫ

1. Структура экранного меню

Меню выбора функции	Выбор	Подменю	Содежимое
1. EXPOSURE	LENS	MANUAL, DC	Фиксированный или переменный фокус с автодиафрагмой
	BRIGHT	0 ~ 100	Настройка яркости
	E.SHUTTER	AUTO	Автоматическая настройка затвора
		1/60(1/50) ~ 1/100,000	Ручная настройка затвора
	AGC	OFF, LOW, MIDDLE, HIGH	Определяет используется функция АРУ или нет. (Если АРУ выкл, то вы не сможете использовать автоматическое переключение День/Ночь)
	DWDR	HIGH, MIDDLE, LOW, OFF	Широкий цифровой динамический диапазон
	BLC	OFF, ON	Компенсация фоновой засветки
	HLC	OFF, ON, AUTO	Функция маскирования яркого света В режиме AUTO функция выключена днем и включена ночью
	HLC THR	0 ~ 100	В соответствии с заданным порогом камера определяет яркий свет.

2. WHITE BALANCE	AWB MODE	ATW	Цветовая температура 2500 ~ 9500°K
		MANUAL	Подстройка уровней синего или красного для объекта
		AWC↓	Направить камеру на белый лист и нажать кнопку ENTER для выбора баланса белого для текущих условий
3. NIGHT&DAY	D&N MODE	AUTO	Автоматическое переключение День/Ночь
		COLOR	Задан цветной режим (СИД ВЫКЛ)
		B&W	Задан Ч/Б режим (СИД ВКЛ)
	BURST	OFF, ON	Определяет передавать или нет сигналы вспышек в Ч/Б режиме
	COLOR → W&B W&B → COLOR	85 ~ 170 50 ~ 135	Выбор яркости изображения путем смены режима день ↔ ночь
	DELAY TIME	3 ~ 15	Выбор задержки путем смены режима день ↔ ночь
	LED LEVEL(IN/OUT)	HIGH, MIDDLE, LOW, OFF	Настройка ИК-подсветки
	DYNAMIC IR	OFF, ON	При включенном ИК-СИД в Ч/Б режиме повышается четкость картинки, благодаря уменьшению насыщения изображения на близком расстоянии
4. IMAGE ADJUST	MIRROR	ON, OFF	Зеркальное отображение изображения
	SHARPNESS	0 ~ 50	Настройка резкости
	GAMMA	0,45; 0,6; 1; USER	Настройка гаммы
	LSC	OFF, ON	Используется компенсация яркости углов 4-х линз (LSC) или нет
	LSC LEVEL	0 ~ 50	Выбор уровня LSC
	R-Y GAIN	0 ~ 200	Настройка уровня красного
	B-Y GAIN	0 ~ 200	Настройка уровня синего
	PATTERN GENERATOR↵	Тестовый сигнал. Нажмите Enter, на экране появится цветная полоса. Для выхода нажмите любую клавишу.	
5. MOTION & IMPACT	MOTION	OFF, ON	Вкл/Выкл использования функции детектора движения
	DISPLAY	NONE	При обнаружении движения на экране ничего не отображается
		MESSAGE	При обнаружении движения на экране отображается текст "MOTION"
		MASK	При обнаружении движения на экране отображается область, где обнаружено движение
	SET WINDOW↵	Нажать Enter для входа в раздел выбора области детектора движения из 64-х доступных. Удерживайте Enter несколько секунд для выхода.	
	ALL SET↓	Нажать Enter для выбора всей области	
	ALLCLEAR↓	Нажать Enter для очистки всей области	
	SENSITIVITY	0 ~ 255	Чувствительность детектора движения
	HOLD TIME	1 ~ 15	Длительность предупредительного сигнала. Если задан режим отображения сообщения на экране, то параметр задает длительность показа сообщения.
	IMPACT	OFF, LOW, MIDDLE, HIGH	Вкл/Выкл функции детектора удара и параметры чувствительности
	HOLD TIME	1 ~ 15	Длительность сигнализации и отображения сообщения "IMPACT"
6. PRIVACY MASK	MASK 1, 2, 3, 4	OFF, ON↵	Выкл/Вкл показа приват-маски. Нажать Enter для входа в раздел настройки маски. При каждом нажатии на Enter будет меняться цвет маски. Когда цвет маски красный можно настроить ее размер с помощью кнопок вверх, вниз, влево и вправо. Когда цвет маски синий, Вы можете настроить ее местоположение. Нажмите и удерживайте Enter в течение нескольких секунд для выхода.
	MASK COLOR	BLACK, GREY…	Выбор цвета маски
7. COMMUNICATION	CAM ID	1 ~ 255	Задать идентификатор (ID) камеры для связи по RS485
	BAUDRATE	2400 ~ 9600	Выбор скорости связи
	PROTOCOL	P-PELCO, D-PELCO	Выбор протокола
	※ Если Вы измените параметры связи через порт RS-485, то Вы не сможете управлять камерой вследствие несоответствия настроек. (Если это случилось, то измените значение на контроллере или подождите несколько минут, пока меню не закроется. При этом произойдет возврат к прежним настройкам.)		
8. SPECIAL	LANGUAGE	ENGLISH, …	Выбор языка
	NAME DISPLAY	OFF, ON	Показать ID камеры на экране
	EDIT↵	Нажать Enter для входа в раздел задания имени. Изменить символ с помощью кнопок Вверх и Вниз. Переход к следующему символу - кнопки Влево и Вправо. Удерживайте Enter несколько секунд для выхода.	
	POSITION↵	Нажать Enter для входа в раздел задания позиции. Переместите ID камеры в любое место с помощью клавиш вверх, вниз, влево и вправо.	
9. FACTORY SET	Выполняет сброс на заводские настройки Примечание : Настройки линз, связи и языка не изменяются.		
10. EXIT	Сохранить значения и перезапустить		

2. Как пользоваться органами управления

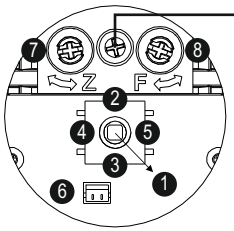

Винт фиксации фокуса и зума
Настройка фокусного расстояния
1. Ослабить винт типа "+"
2. Настроить регуляторы фокуса и зума
3. Затянуть винт
<Внимание> Не применяйте чрезмерное усилие при затягивании винта.

①Enter (Ввод) :
- Нажать на рычаг : Используется для входа в меню и подтверждения выбора.
- Нажать на рычаг в течение 1 секунды : Используется для возврата в предыдущее меню из раздела детектора движения или выбора приватной маски.

②ВВЕРХ, ③ВНИЗ : Используются для перемещения курсора вверх или вниз.

④ВЛЕВО, ⑤ВПРАВО : Используются для перемещения курсора влево или вправо и изменения значения.

⑥EXT.VIDEO : Дополнительный видеоразъем для установки. Используется для подключения тестового видеомонитора. Кабель в качестве опции.

⑦Z (Зум), ⑧F (Фокус) : Используйте регулятор типа "+" для настройки зумирования и фокуса.

3. Управление через порт связи RS-485

1) Настроить идентификатор контроллера, скорость передачи и протокол
2) Управление верх, вниз, влево и вправо на контроллере RS-485 аналогично управлению на рычаге управления камеры.
3) Enter рычага управления соответствует кнопке меню или кнопке открытия диафрагмы (IRIS) контроллера RS-485
4) Вернуться в предыдущее меню из раздела задания параметров детектора движения и приват-маски: IRIS закр. или IRIS откл. на несколько секунд. Или последовательно нажать кнопки вверх → вправо → вниз → влево.

4. Кабель (RS-485, СИГНАЛИЗАЦИЯ)

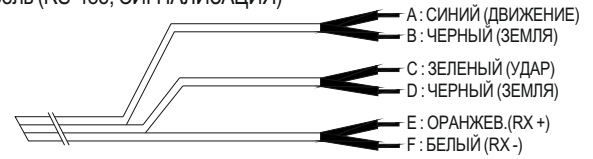

№.	Назначение	Примечание
A	MOTION ALARM	· Если используется функция обнаружения движения, то необходимо подключить внешнюю линию сигнализации движения к GND(B). · Если используется функция обнаружения удара, то необходимо подключить внешнюю линию сигнализации удара к GND(D). Выходы функции движения и удара представляют собой "открытый коллектор". · Макс. ток и напряжение - 200 мА и 30 В пост.тока
B	GND	
C	IMPACT ALARM	
D	GND	
E	RX +	RS-485A
F	RX -	RS-485B

<Внимание> Все соединения должны быть герметизированы во избежание попадания воды, особенно это относится к неиспользуемым проводам.

※ Производитель оставляет за собой право улучшения технических характеристик изделия без соответствующего уведомления.